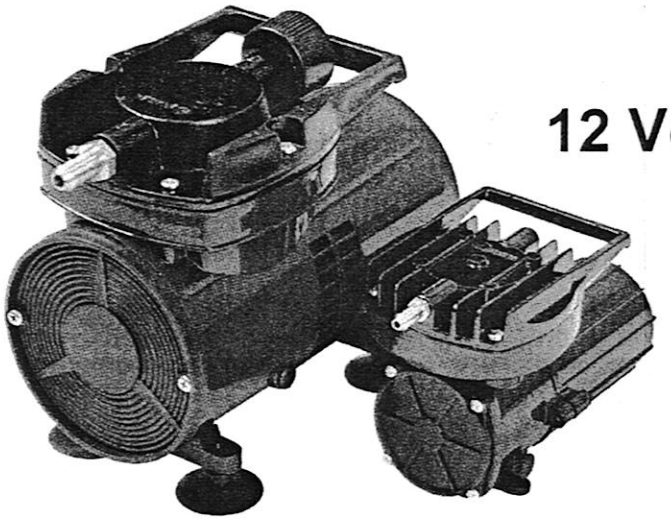

HAILEA

12 Volt -Transportbelüfter

ACO-003 - 60 L/min, 25 Watt
ACO-006D - 80 L/min, 35 Watt
ACO-006 - 100 L/min, 75 Watt
ACO-007 - 140 L/min, 130 Watt

CE

Bedienungsanleitung

Lieferumfang

1. 12 Volt - Kompressor
2. Messing-Schlauchtülle
3. Mehrfach-Verteiler aus Kunststoff
4. Verbindungschlauch Belüfter – Verteiler (Gewebeschlauch)
5. 12 V Anschlußkabel (eine Seite Stecker, andere Seite nackte Kabel-Enden)

Zusammenbau

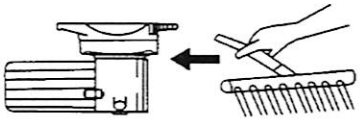

Schrauben Sie die Messing-Schlauchtülle in die Öffnung am Belüfter und ziehen Sie die Schraube an.
Sofern Sie den Mehrfachverteiler nutzen wollen, verbinden Sie diesen mit dem Kompressor, indem Sie den Schlauch **ganz (!)** über die jeweiligen Anschlußtüllen schieben. Falls es zu schwergängig geht, können Sie den Schlauch kurz unter heißem Wasser erwärmen.
Die Zuleitungsschlauch zum Verteiler darf **nicht (!)** verengt oder geknickt werden !

Betrieb

Der Belüfter hat keinen Ein / Aus – Schalter, sondern beginnt zu arbeiten, sobald Sie ihn mit dem Stromnetz (12 Volt Gleichstrom !) verbinden. Ein 12 V-Adapter (z.B. für PKW-Zigarettenanzünder o.ä.) ist nicht im Lieferumfang enthalten !
Während des Betriebs darf der Belüfter nicht zu heiß werden, da ansonsten Schäden durch übermäßigen Verschleiß oder gar einen Kolbenfresser entstehen können. Überhitzung / Überlastung entsteht fast immer durch zu viel Gegendruck (zu enge Luftleitungen, zu große Einblastiefe, verstopfte Ausströmer) bzw. durch zu geringe Luftabnahme.
Sie müssen den Kompressor im laufenden Betrieb immer mit der bloßen Hand anfassen können, ohne daß Sie sich „die Pfoten verbrennen" !!
Wird er zu heiß, müssen Sie ihn entlasten, indem Sie einen Bypass (Abzweig) einrichten und einen Teil der produzierten Luft ins Freie abblasen lassen.
Sollte das keine Abhilfe schaffen, kontrollieren Sie bitte die Ansaugseite auf Verengungen oder Verstopfungen.

Aufstellungsort

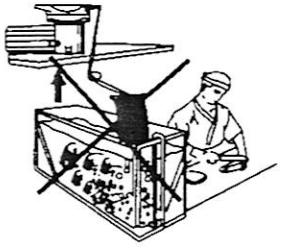

Der Belüfter darf **keinesfalls (!!)** unterhalb des Wasserspiegels von Becken oder Aquarien betrieben werden. Belüfter müssen immer oberhalb des Wasserspiegels stehen, da es ansonsten passieren kann, daß beim Ausschalten Wasser rückwärts durch den Kompressor läuft, einen Kurzschluß verursacht und dessen Motor / Elektrik zerstört wird. Ausnahme von dieser Regel: Sie bauen ein Rückschlagventil ein.
Der Aufstellungsort sollte weiterhin so gewählt werden, daß der Belüfter nicht direkten Witterungseinflüssen ausgesetzt wird. Er kann zwar im Freien stehen, dann aber trocken und unter einer Abdeckung. Für ausreichend Zuluft muß gesorgt sein.

Teileliste

1. obere Abdeckung
2. Deckel
3. Flatterventil
4. Ventilbasis
5. Schrauben
6. Deckel
7. Flatterventil
8. Kolben
9. Schrauben
10. Motorgehäuse
11. Rotor
12. Meßplättchen
13. Zentrier-Ring
14. 12 V Stecker
15. Welle
16. Schraube
17. Exzenter
18. Standfuß
19. Lagergehäuse
20. vordere Abdeckung
21. Mittelgehäuse
22. Schlauchtülle aus Messing

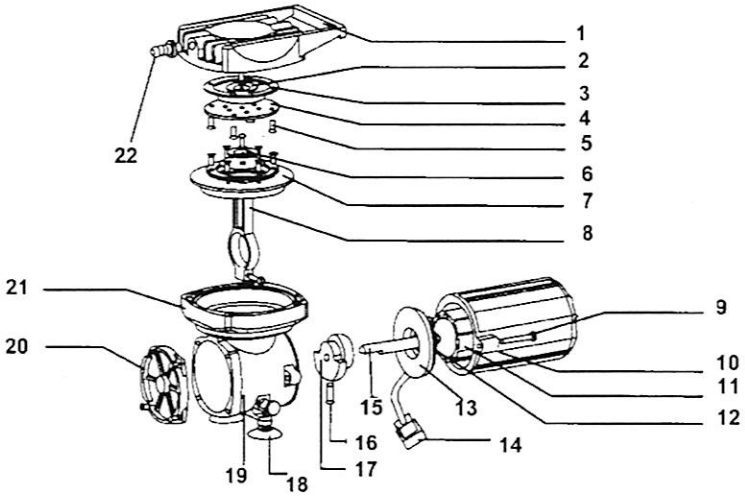

Wartung, Verschleiß und Ersatzteile

Die Flatterventile verschleißen mit der Zeit und können ersetzt. Jeweils auf Vorder- und Rückseite des Kolbens sitzt ein Flatterventil (= dünne Kunststoffscheibe).
Falls der Belüfter zwar läuft, aber keine Leistung mehr bringt, kontrollieren Sie bitte als erstes diese Ventile auf Risse o.ä. und tauschen diese ggf. aus.

Bei allen Wartungsarbeiten muß der Belüfter vom Stromnetz getrennt werden !

Garantie

Die Garantiezeit für diesen Belüfter beträgt 1 Jahr ab Kaufdatum (Nachweis durch Kaufbeleg). Diese Garantie umfaßt ausschließlich Material- und Fabrikationsfehler. Verschleißteile wie Flatterventile fallen nicht unter die Garantie.
Schäden, die durch Nichtbeachtung dieser Bedienungsanleitung, Überlastung, falsche Aufstellung oder sonstige unsachgemäße Behandlung entstehen, sind von Garantie und Gewährleistung ausgeschlossen. Für Folgeschäden wird keine Haftung übernommen.

Importeur & Hersteller i.S. § 3 Abs. 11 ElektroG
Fischfarm Otto Schierhölter
Kattenvenner Str. 28
49219 Glandorf

WEEE-Reg.-Nr. DE21878224

Bitte wenden Sie sich bei Fragen bzw. Problemen an den Händler, bei dem Sie dieses Produkt gekauft haben.

Das Symbol der durchgestrichenen Mülltonne bedeutet, daß dieses Produkt nicht wie normaler Hausmüll behandelt und über die Restmülltonne entsorgt werden darf. Stattdessen soll dieses Produkt zu geeigneten Entsorgungspunkten (Sammelstellen) für Elektro- und Elektronikgeräte gebracht werden. Elektro- und Elektronikschrott wird komplett dem Recycling zugeführt und kann in neuen Produkten wiederverwendet werden. Durch korrekte Entsorgung helfen Sie mit, die Müllberge zu verkleinern und die Ressourcen der Natur zu schonen.